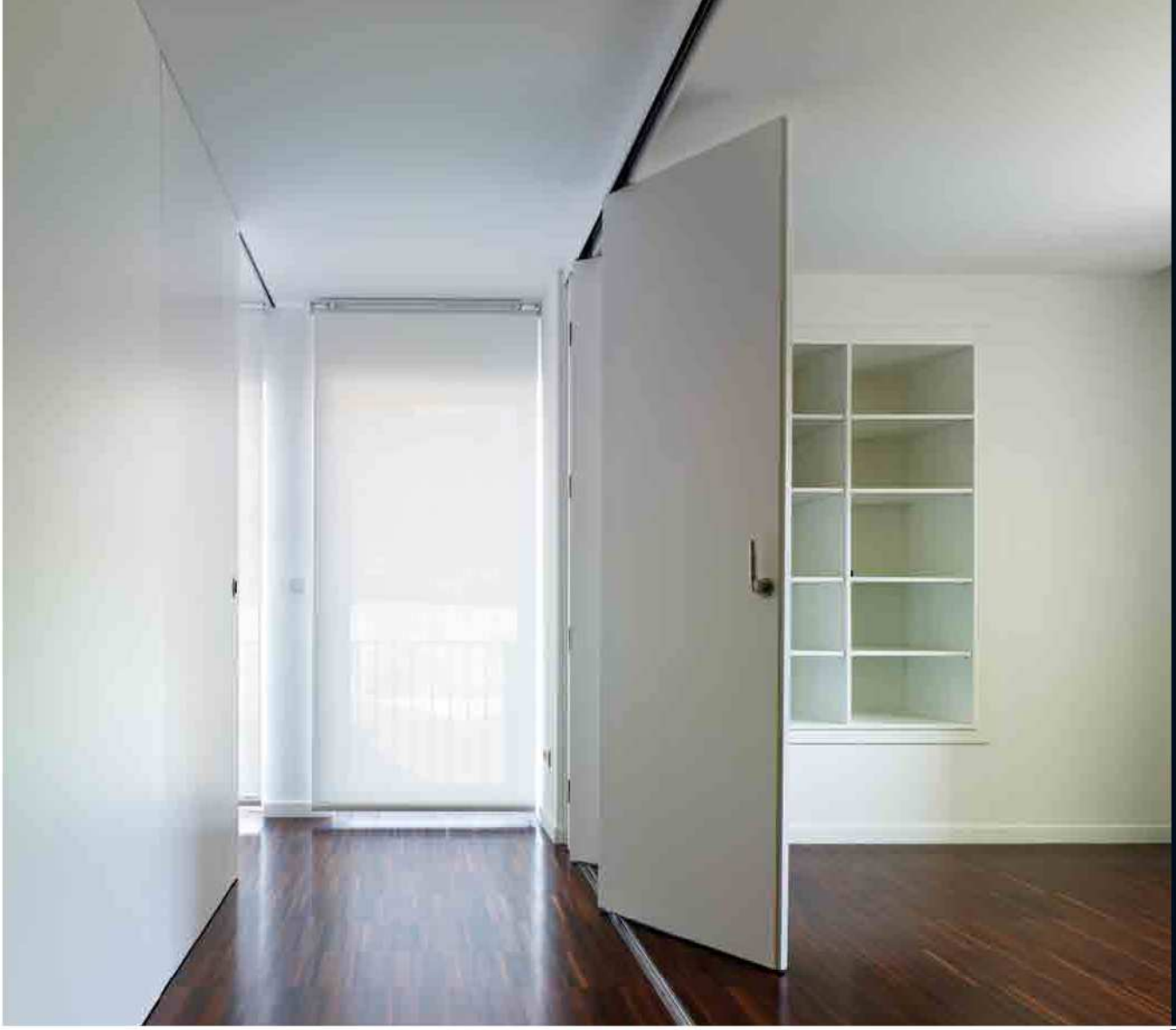

NK FOLD

Sistema de puertas plegables
Folding doors system
Sistema de portas dobráveis
Sistema de portes plegables

AMASUIN
Suministros Industriales
Directamente a su Negocio
Web: www.amasuin.com - Telf: 678 74 54 74

KLEIN®

NK FOLD

ESP

NK Fold está diseñado para abrir espacios mediante un sistema de paneles plegables de madera, reduciendo al máximo el espacio de parking y maximizando la luz de paso.

- Ideal para separar comedores, salones, salas de restaurantes,...
- Aprovechamiento óptimo de la luz de paso.
- Instalación hasta 5 puertas.
- 3 opciones de plegado: guiado central, guiado lateral enrasado superpuesto, guiado lateral hojas solapadas.
- Sistema práctico para funcionamiento operativo diario.
- Perfil inferior encastrado en el suelo para un deslizamiento óptimo de las puertas.
- Perfil de aluminio natural.
- Peso máximo hasta 40 Kg. por par de puertas.
- Rodamiento de bolas “Full Ball Bearings”.
- Instalación a pared o a techo.

Sistemas testados hasta 100.000 ciclos según la norma EN1527.

POR

O NK Fold foi concebido para abrir espaços através de um sistema de painéis dobráveis de madeira, reduzindo ao máximo o espaço de estacionamento e maximizando a passagem de luz.

- Ideal para separar salas de jantar, salões e salas de restaurantes.
- Aproveitamento optimizado da passagem de luz.
- Instalação até 5 portas.
- 3 opções de dobragem: guia central, guia lateral nivelada sobreposta, guia lateral folhas dissimuladas.
- Sistema practico para funcionamento operativo diário.
- Perfil inferior encastrado no solo, que oferece um óptimo deslizamento das portas.
- Perfil de alumínio natural.
- Peso máximo até 40 Kg. por cada par de portas.
- Rolamento de esferas “Full Ball Bearings”.
- Instalação na parede ou no tecto.

Sistemas testados até 100.000 ciclos conforme a norma EN1527.

ENG

NK Fold has been designed to open spaces using a system of folding wooden panels, minimizing door parking space and maximizing clearance.

- Ideal for partitioning dining rooms, lounges and restaurant rooms.
- Optimizes clearance.
- Up to 5 doors can be installed.
- 3 folding options: central guide, superimposed flush side guide, overlapping leaves side guide.
- Designed for a practical daily use.
- Lower profile embedded in the floor to optimize the sliding action of the doors.
- Natural aluminium profile.
- Holds doors up to 40 Kg. per pair of doors.
- Full Ball Bearing system.
- Wall or ceiling mounted.

Systems tested up to 100.000 cycles as per standard EN1527.

CAT

NK Fold està dissenyat per obrir espais mitjançant un sistema de panells plegables de fusta, que permet reduir al màxim l’espai d’aparcament i maximitzar la llum de pas.

- Ideal per separar menjadors, salons, sales de restaurants...
- Aprofitament òptim de la llum de pas.
- Instal·lació de fins a 5 portes.
- Tres opcions de plegat: guiatge central, guiatge lateral enrasat sobreposat i guiatge lateral fulles solapades.
- Sistema pràctic per a un funcionament operatiu diari.
- Perfil inferior encastat al terra per a un lliscament òptim de les portes.
- Perfil d’alumini natural.
- Pes màxim de fins a 40 Kg. per cada parell de portes.
- Rodaments de boles “Full Ball Bearings”.
- Instal·lació a paret o a sostre.

Sistemes provats fins a 100.000 cicles segons la norma EN1527.

NK FOLD 40

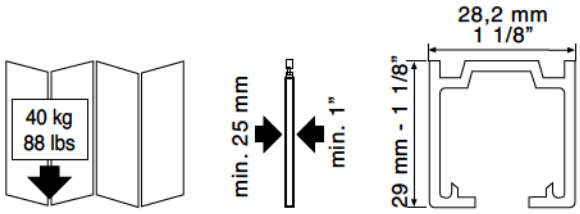

NK FOLD

NK FOLD 40 C

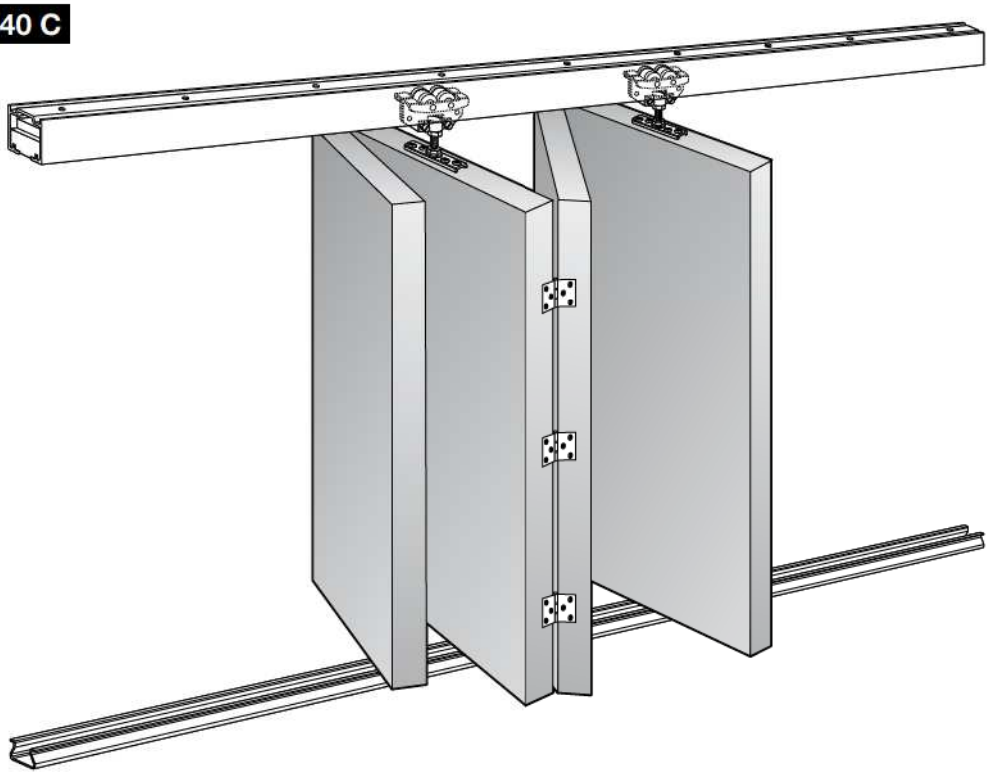

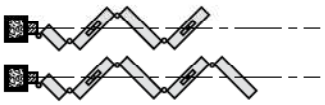

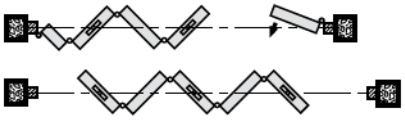

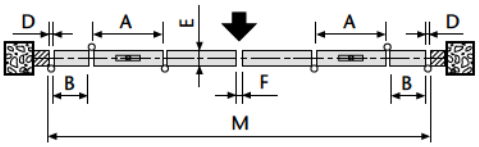

$$A=\frac{M+E+D-F}{N+1}-D \qquad B=\frac{A-E}{2}-D$$

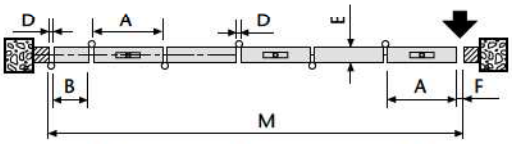

$$A=\frac{M+E/2+D/2-F}{N+0,5}-D \qquad B=\frac{A-E}{2}-D$$

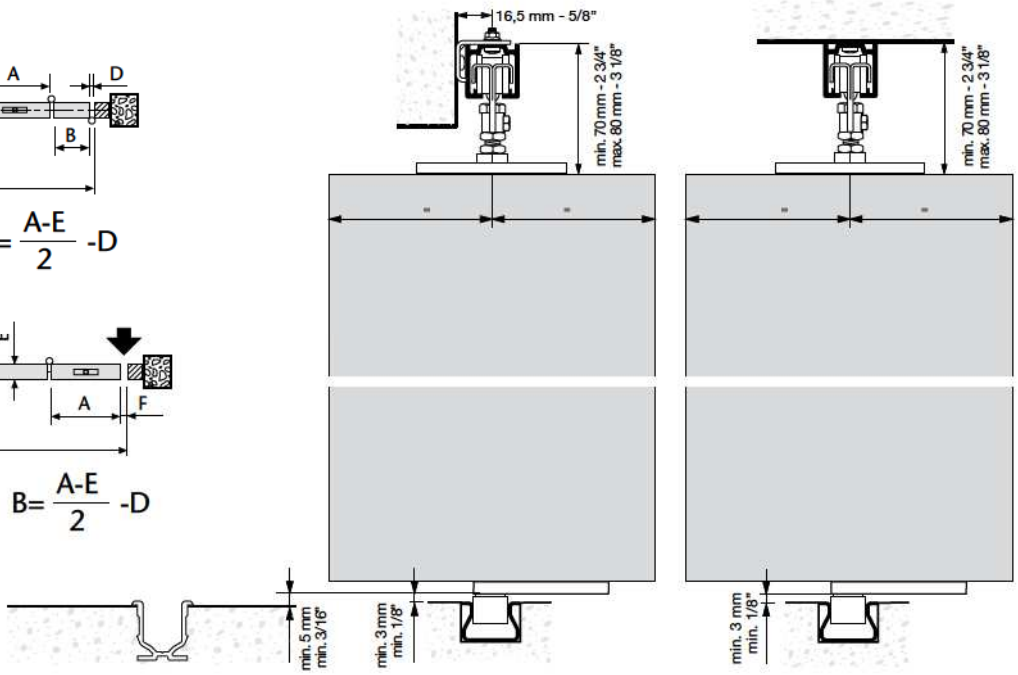

E: Espesor de las hojas - Panels thickness - Espessura das folhas - Gruix de les fulles
N: Número de hojas enteras - Full Panels total number - Número de folhas inteiras - Nombre de fulles senceres

INTERIORISMO MADERA / INTERIOR DESIGN WOOD / DESIGN INTERIORES MADEIRA / INTERIORISME FUSTA

NK FOLD

NK FOLD 40 S

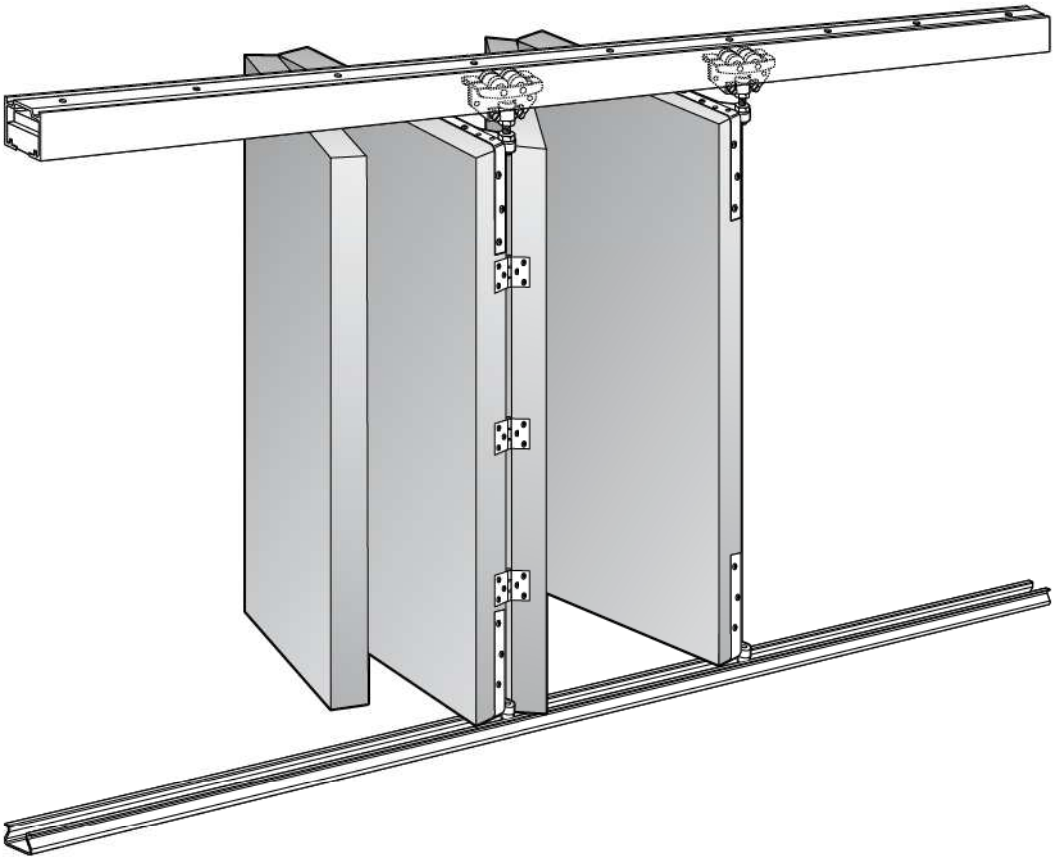

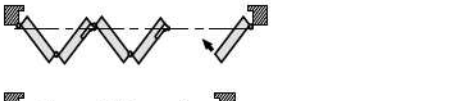

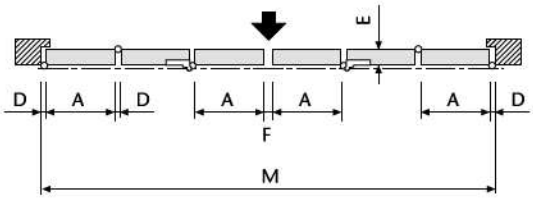

$$A = \frac{M-F}{NT} - D$$

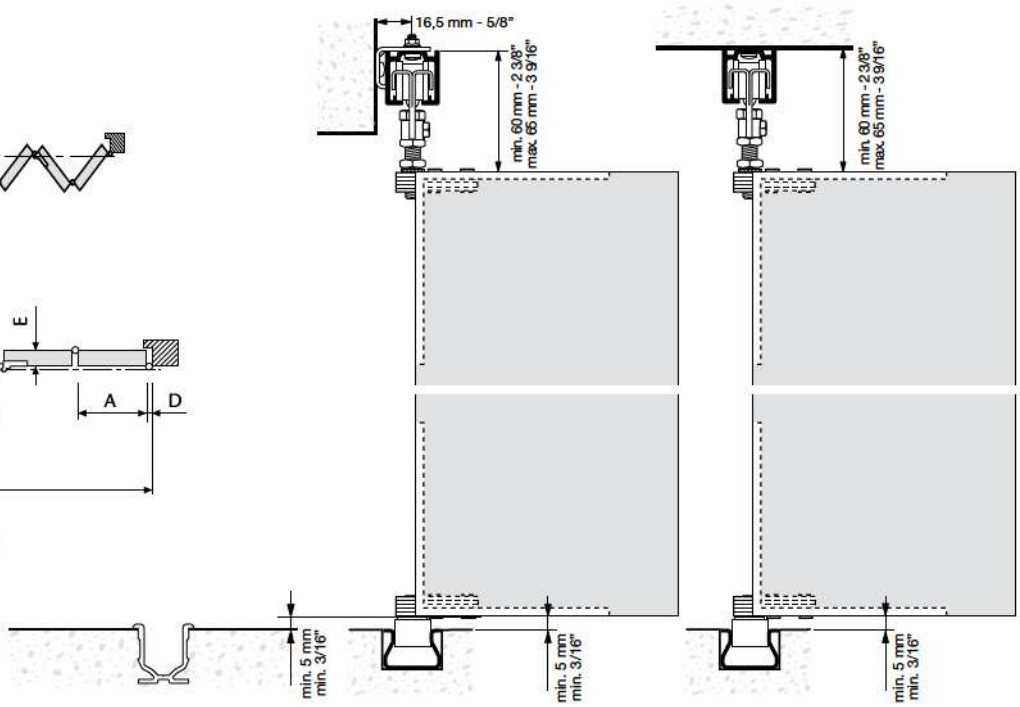

E: Espesor de las hojas - Panels thickness - Espessura das folhas - Gruix de les fulles
NT: Número de hojas total - Panels total number - Número total de folhas - Nombre de fulles total

NK FOLD

NK FOLD 40 E

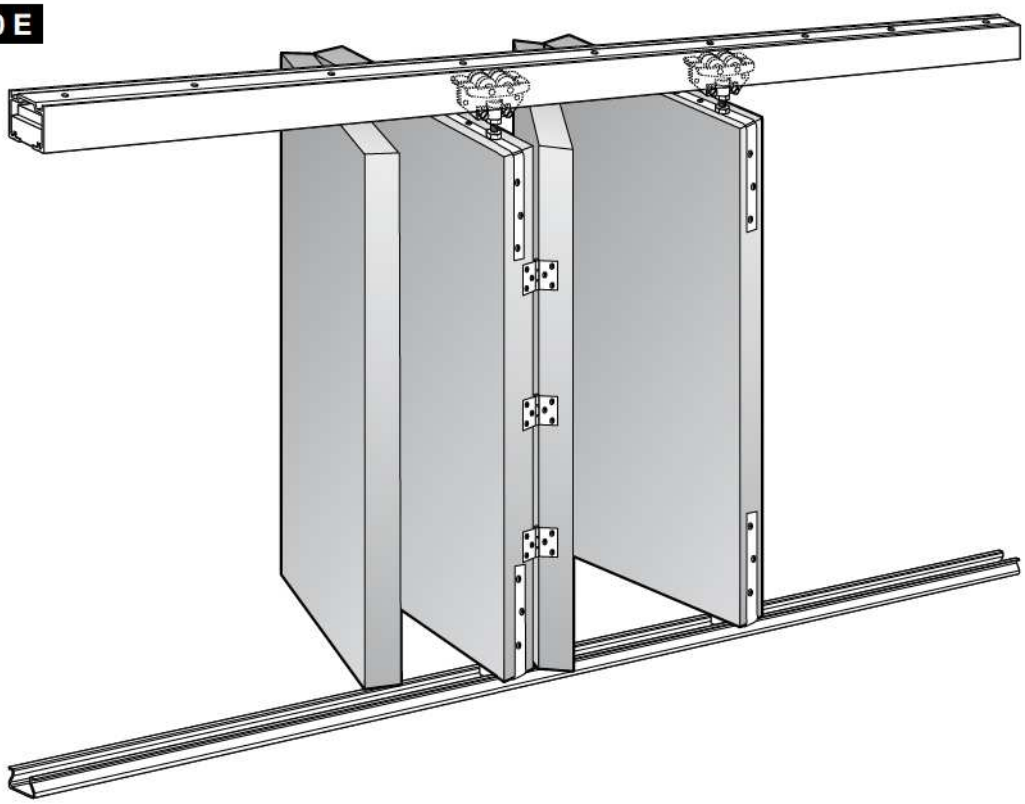

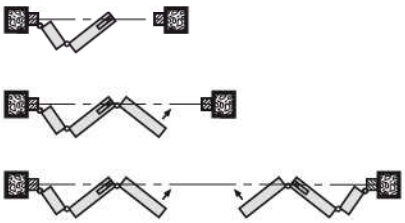

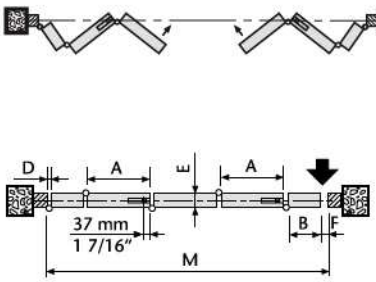

$$A=\frac{M+74+E+2D-F}{NT}-D \qquad B=A-37-E/2-D$$

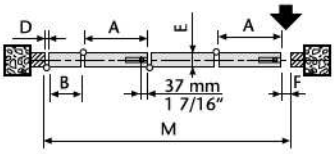

$$A=\frac{M+37+E/2+D-F}{NT}-D \qquad B=A-37-E/2-D$$

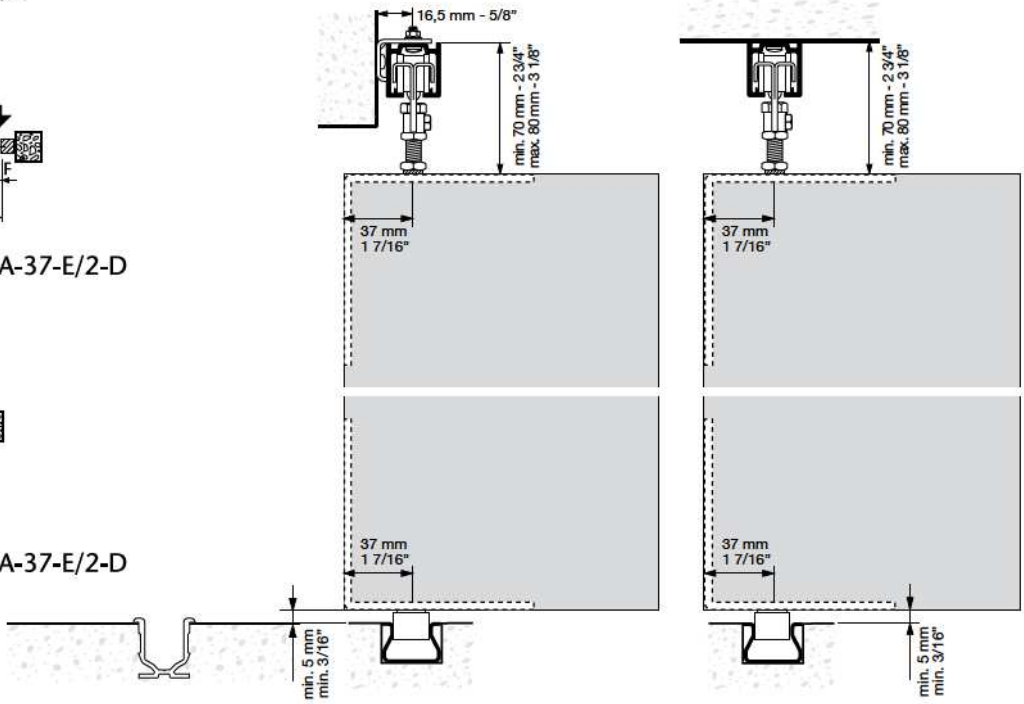

E: Espesor de las hojas - Panels thickness - Espessura das folhas - Gruix de les fulles
NT: Número de hojas total - Panels total number - Número total de folhas - Nombre de fulles total

INTERIORISMO MADERA / INTERIOR DESIGN WOOD / DESIGN INTERIORES MADEIRA / INTERIORISME FUSTA

NK FOLD

NK FOLD 40 ES

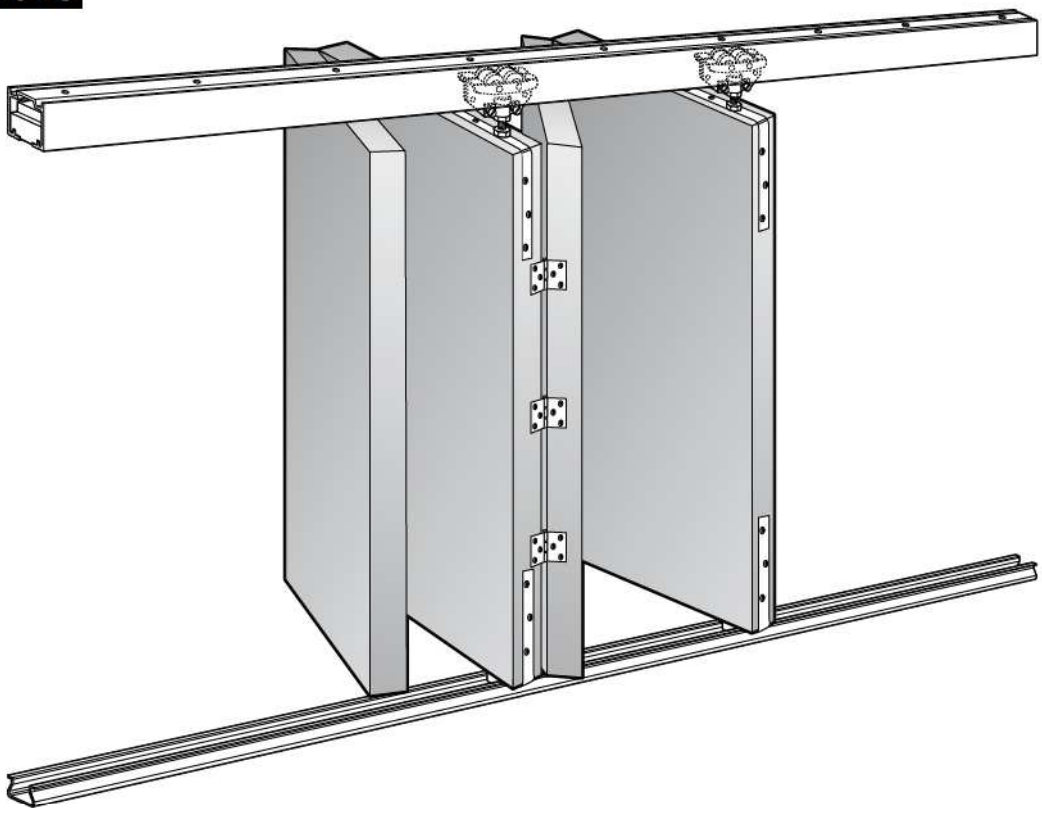

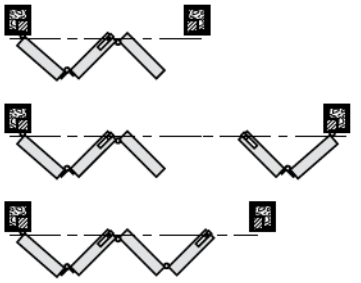

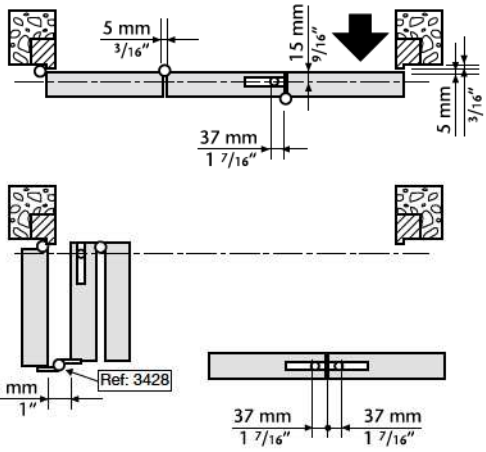

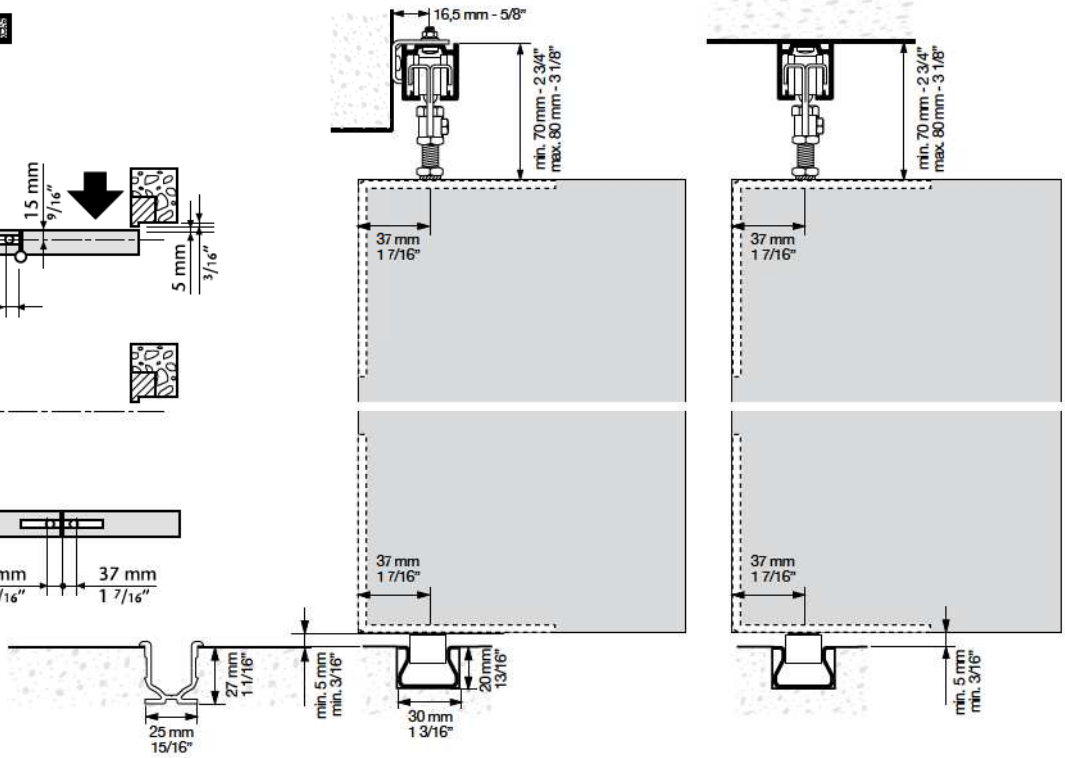

KLEIN®

NK FOLD

Referencias / References / Referências / Referències

ESP

NK FOLD 40			
Ref.	Descripción	U.	Img.
2011	PF. ALU. NATURAL 2m	2	A
2013	PF. ALU. NATURAL 3m	2	A
2021	PF. ALU. NATURAL 6m	2	A
3406	JGO. ACC. NK FOLD 40 C PLEG. CENTRAL	2	D
3407	JGO. ACC. NK FOLD 40 E / ES PLEG. ENRASADO	2	E
3410	JGO. ACC. NK FOLD 40 S PLEG. SOLAPADO	2	F
3370	PF. INF. ACERO NEOCROM 5m	1	B
3592	PF. INF. COPA ALU. SILVER 6m	1	C
3594	PF. INF. COPA ALU. NATURAL 6m	1	C
3387	SOPORTE PARED	10	G
3428	BISAGRA ACODADA	3	H

POR

NK FOLD 40			
Ref.	Descrição	Uni.	Img.
2011	PF. ALU. NATURAL 2m	2	A
2013	PF. ALU. NATURAL 3m	2	A
2021	PF. ALU. NATURAL 6m	2	A
3406	JOGO ACESS. NK FOLD 40 C DOBRADO CENTRAL	2	D
3407	JOGO ACESS. NK FOLD 40 E / ES DOBRADO ENCASTRADO	2	E
3410	JOGO ACESS. NK FOLD 40 S DOBRADO SOBREPOSTO	2	F
3370	PF. INF. AÇO NEOCROM 5m	1	B
3592	PF. INF. ALU. SILVER 6m	1	C
3594	PF. INF. ALU. NATURAL 6m	1	C
3387	SUPORTE PAREDE	10	G
3428	DOBRADIÇA EM ÂNGULO	3	H

ENG

NK FOLD 40			
Ref.	Description	Units	Img.
2011	PF. ALU. MILL FINISH 2m	2	A
2013	PF. ALU. MILL FINISH 3m	2	A
2021	PF. ALU. MILL FINISH 6m	2	A
3406	SET OF ACC. NK FOLD 40 C CENTER FOLD	2	D
3407	SET OF ACC. NK FOLD 40 E / ES ENDFOLD	2	E
3410	SET OF ACC. NK FOLD 40 S OVERLAPPED FOLDING	2	F
3370	BOTTOM PF. STEEL NEOCROM 5m	1	B
3592	BOTTOM PF. ALU. SILVER 6m	1	C
3594	BOTTOM PF. ALU. MILL FINISH 6m	1	C
3387	WALL BRACKET	10	G
3428	OFFSET HINGE	3	H

CAT

NK FOLD 40			
Ref.	Descripció	U.	Img.
2011	PF. ALU. NATURAL 2m	2	A
2013	PF. ALU. NATURAL 3m	2	A
2021	PF. ALU. NATURAL 6m	2	A
3406	JOC ACC. NK FOLD 40 C PLEG. CENTRAL	2	D
3407	JOC ACC. NK FOLD 40 E / ES PLEG. ENRASAT	2	E
3410	JOC ACC. NK FOLD 40 S PLEG. SOLAPAT	2	F
3370	PF. INF. ACERO NEOCROM 5m	1	B
3592	PF. INF. ALU. SILVER 6m	1	C
3594	PF. INF. ALU. NATURAL 6m	1	C
3387	SUPORT PARET	10	G
3428	FRONTISSA ACODADA	3	H

INTERIORISMO MADERA / INTERIOR DESIGN WOOD / DESIGN INTERIORES MADEIRA / INTERIORISME FUSTA

NK FOLD

A

B

C

D

E

F

G

H