INGLETADORAS
SIERRAS DE CINTA Y TRONZADORAS

INGLETADORA COMBINADA ø210 mm

SC 210 BW

Cod. 1.2003

Potencia	1200	W
Giros en vacío	4500	rpm
Diámetro del disco	ø210 x 30	mm
Peso	12	kg

Capacidad de Corte: Máx. Longitud x Máx. Altura (L x H)

Recto 90º	Inglete 45/90º	Bisel 90/45º	Compuesto 45/45º	Mesa superior
120 x 55mm	65 x 55 mm	120 x 35 mm	40 x 23 mm	0-33 mm

- **Ingletadora combinada con mesa de corte superior para discos widia de ø210 mm.**
- **Motor monofásico de 1200W.**
- Diseño robusto en aluminio.
- Mesa rotativa preajustada para cortes a cada 5º
- Guía de corte reglada

Incluye:
- *Disco widia TCT ø210 x 30 mm*
- *Extensores de mesa inferior.*
- *Guía paralela superior.*
- *Cubre disco inferior.*
- *Mordaza vertical*
- *Saco recoge polvo*

DISCOS WIDIA

Gama completa de discos widia en nuestro

Catálogo de Accesorios

- **Diámetros desde ø140 a ø350 mm**
- **Para madera, laminados, aluminio y metal**
- **Dientes tipo TCT y TCG**
- **Para sierras circulares, ingletadoras y mesas de corte**
- **Modelos con acabados estandar y modelos HQ para acabados perfectos de alta precisión.**
- **Modelos con plancha semi-silenciosa para reducir el ruido en el espacio de trabajo.**

INGLETADORA COMBINADA ø250 mm

SC 250 W PRO

Cod. 1.1377

Potencia	1500	W
Giros en vacío	3800	rpm
Diámetro del disco	ø250 x 30	mm
Peso	14.5	kg

Capacidad de Corte: Máx. Longitud x Máx. Altura (L x H)

Recto 90º	Inglete 45/90º	Bisel 90/45º	Compuesto 45/45º	Mesa superior
155 x 70mm	105 x 70 mm	150 x 50 mm	55 x 50 mm	0-43 mm

- Ingletadora combinada con mesa de corte superior para discos widia de ø254 mm.
- Motor monofásico de 1500W.
- Mesa rotativa preajustada para cortes a -45º, -22.5º, 0º, +22.5º, +45º

Incluye:
- Disco widia TCT ø254 x 30 mm
- Guía tope de longitud de corte.
- Guía paralela superior.
- Goniómetro para mesa superior.
- Cubre disco inferior
- Saco recoge polvo

INGLETADORA COMBINADA ø250 mm

SC 265 W

Cod. 1.105

Potencia	1500	W
Giros en vacío	3800	rpm
Diámetro del disco	ø250 x 30	mm
Peso	15.5	kg

Capacidad de Corte: Máx. Longitud x Máx. Altura (L x H)

Recto 90º	Inglete 45/90º	Bisel 90/45º	Compuesto 45/45º	Mesa superior
155 x 70mm	105 x 70 mm	150 x 20 mm	55 x 50 mm	0-43 mm

- Ingletadora combinada con mesa de corte superior para discos widia de ø254 mm.
- Mesa de Aluminio de fundición
- Motor monofásico de 1500W.
- Base y mesa superior de aluminio.
- Mesa rotativa preajustada para cortes a -45º, -22.5º, 0º, +22.5º, +45º

Incluye:
- Disco widia TCT ø254 x 30 mm
- Guía tope de longitud de corte.
- Guía paralela superior.
- Goniómetro para mesa superior.
- Cubre disco inferior
- Saco recoge polvo

INGLETADORA COMBINADA ø250 mm

SC 2600 W

Cod. 1.1760

SC 250 IW *(CON MOTOR DE INDUCCIÓN)*

Cod. 1.2231

Potencia	1200	W
Giros en vacío	2900	rpm
Diámetro del disco	ø250 x 30	mm
Peso	16.5	kg

Capacidad de Corte: Máx. Longitud x Máx. Altura (L x H)

Recto 90º	Inglete 45/90º	Bisel 90/45º	Compuesto 45/45º	Mesa superior
135 x 55mm	90 x 55 mm	125 x 45 mm	65 x 45 mm	0-45 mm

- Ingletadora combinada con mesa de corte superior para discos widia de ø254 mm.
- Diseño robusto en aluminio de fundición de 3.2 mm.
- Snodo reforzado fabricado en una pieza única sin fijación a la base.
- Mesa rotativa preajustada para cortes a cada 5º
- Altura de la mesa superior regulable mediante pomo giratorio.

Incluye:
- *Disco widia TCT ø254 x 30 mm*
- *Extensores de mesa inferior.*
- *Guía paralela superior.*
- *Cubre disco inferior.*
- *Mordaza vertical*
- *Saco recoge polvo*

INGLETADORA COMBINADA ø250 mm

SC 251 NW

Cod. 1.2579

Potencia	1800	W
Giros en vacío	5000	rpm
Diámetro del disco	ø250 x 30	mm
Peso	16.5	kg

Capacidad de Corte: Máx. Longitud x Máx. Altura (L x H)

Recto 90º	Inglete 45/90º	Bisel 90/45º	Compuesto 45/45º	Mesa superior
127 x 75mm	90 x 75 mm	127 x 50 mm	85 x 50 mm	52 mm

- Ingletadora combinada con mesa de corte superior para discos widia de ø254 mm.
- Máxima capacidad de corte al desplazar el motor.
- Motor monofásico de 1800W.
- Diseño robusto en aluminio de fundición.
- Mesa rotativa preajustada para cortes a cada 5º
- Guía de corte reglada

Incluye:
- *Disco widia TCT ø254 x 30 mm*
- *Extensores de mesa inferior.*
- *Guía paralela superior.*
- *Cubre disco inferior.*
- *Mordaza vertical*
- *Saco recoge polvo*

INGLETADORA COMBINADA ø300 mm

SC 305 W

Cod. 1.2578

SC 305 IW *(CON MOTOR DE INDUCCIÓN)*

Cod. 1.2192

Potencia	1600	W
Giros en vacío	3000	rpm
Diámetro del disco	ø300 x 30	mm
Peso	26	kg

Capacidad de Corte: Máx. Longitud x Máx. Altura (L x H)

Recto 90º	Inglete 45/90º	Bisel 90/45º	Compuesto 45/45º	Mesa superior
170 x 90mm	110 x 90 mm	170 x 60 mm	55 x 70 mm	0-50 mm

- Ingletadora combinada con mesa de corte superior para discos widia de ø254 mm.
- Máxima precisión de corte.
- Motor con transmisión por correas tanto en el modelo con escobillas como en el de inducción.
- Ruido reducido.
- Base y mesa superior fabricadas en aluminio.
- Mesa de gran tamaño 476 x 326 mm.
- Mesa rotativa preajustada para cortes a cada 5º
- Altura de la mesa superior regulable mediante pomo giratorio.

Incluye:
- Disco widia TCT ø305 x 30 mm
- Guía tope de longitud de corte.
- Guía paralela superior.
- Cubre disco inferior.
- Mordaza vertical
- Saco recoge polvo

Transmisión por correas. Máquina silenciosa

INGLETADORA COMBINADA CON TRANSMISIÓN POR CORREAS ø315 mm

SCC 315 W

Cod. 1.2111

Potencia	2000	W
Giros en vacío	4000	rpm
Diámetro del disco	ø315 x 30	mm
Peso	22	kg

Capacidad de Corte: Máx. Longitud x Máx. Altura (L x H)

Recto 90º	Inglete 45/90º	Bisel 90/45º	Compuesto 45/45º	Mesa superior
165 x 100mm	115 x 100 mm	170 x 65 mm	62 x 62 mm	0-45 mm

- Ingletadora combinada con mesa de corte superior para discos widia de ø315 mm.
- Máxima altura de corte 110 mm.
- Potente motor de transmisión por correas de 2000W.
- Ruido reducido.
- Base y mesa superior fabricadas en aluminio.
- Mesa rotativa preajustada para cortes a
-45, -30º, -15º, -7.5º, 0º, +15º, +30º, +45º, +60º

Incluye:
- Disco widia TCT ø315 x 30 mm
- Extensores de mesa inferior.
- Guía paralela superior.
- Cubre disco inferior.
- Mordaza vertical
- Saco recoge polvo

Transmisión por correas. Máquina silenciosa

INGLETADORA TELESCÓPICA ø216 mm

SCR 216 W

Cod. 1.2183

Potencia	1700	W
Giros en vacío	4700	rpm
Diámetro del disco	ø210 / 216 x 30	mm
Peso	12	kg

Capacidad de Corte: Máx. Longitud x Máx. Altura (L x H)

Recto 90º	Inglete 45/90º	Bisel 90/45º	Compuesto 45/45º
340 x 65 mm	240 x 65 mm	340 x 40 mm	240 x 40 mm

- **Ingletadora telescópica para discos widia de ø216 mm.**
- **Cabezal deslizante para cortes de gran longitud.**
- **Guía láser de corte**
- Base fabricada en aluminio.
- Mesa rotativa preajustada para cortes a -45º / -30º / -22.5º -15º / 0º / +15º/ +22.5º / +30º / +45º

Incluye:
- *Disco widia TCT ø210 x 30 mm*
- *Extensores de mesa inferior.*
- *Mordaza vertical*
- *Saco recoge polvo*

INGLETADORA TELESCÓPICA ø255 mm

SCR 255 CW

Cod. 1.1676

Potencia	1800	W
Giros en vacío	6000	rpm
Diámetro del disco	ø255 x 30	mm
Peso	17.5	kg

Capacidad de Corte: Máx. Longitud x Máx. Altura (L x H)

Recto 90º	Inglete 45/90º	Bisel 90/45º	Compuesto 45/45º
340 x 90 mm	240 x 90 mm	340 x 50 mm	240 x 45 mm

Transmisión por correas. Máquina silenciosa

- **Ingletadora telescópica para discos widia de ø255 mm.**
- **Cabezal deslizante para cortes de gran longitud.**
- **Motor silencioso de transmisión por correas**
- **Guía láser de corte**
- Base fabricada en aluminio.
- Mesa rotativa preajustada para cortes a -45º / -30º / -22.5º -15º / 0º / +15º/ +22.5º / +30º / +45º

Incluye:
- *Disco widia TCT ø255 x 30 mm*
- *Extensores de mesa inferior.*
- *Mordaza vertical*
- *Saco recoge polvo*

INGLETADORA TELESCÓPICA ø315 mm

SCR 315 W

Cod. 1.1933

Potencia	1800	W
Giros en vacío	3500	rpm
Diámetro del disco	ø315 x 30	mm
Peso	19	kg

Transmisión por correas.
Máquina silenciosa

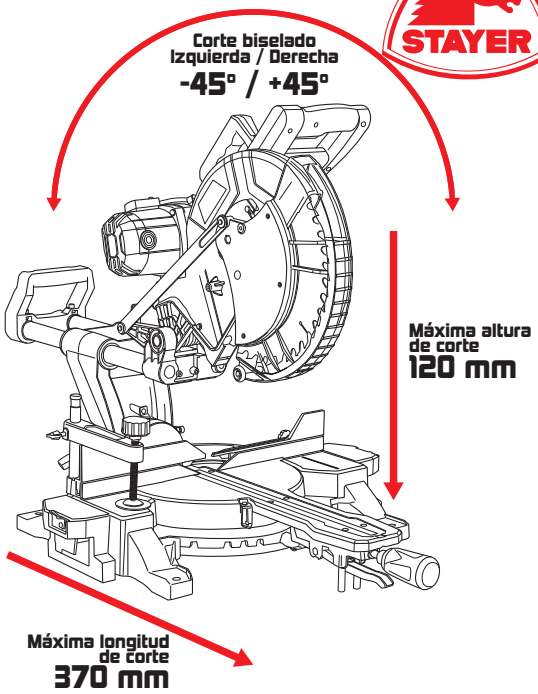

Capacidad de Corte: Máx. Longitud x Máx. Altura (L x H)

Recto 90º	Inglete 45/90º	Bisel 90/45º	Compuesto 45/45º	Compuesto Dcha.
370x105 mm 330x120 mm	370x65 mm 370x35 mm	255x105 mm	255x65 mm	255x35 mm

- **Ingletadora telescópica para discos widia de ø315 mm.**
- **Cabezal basculante a derecha e izquierda**
- **Máxima altura de corte 120 mm.**
- **Cabezal deslizante para cortes de gran longitud.**
- **Motor silencioso de transmisión por correas**
- **Guía láser de corte**
- Base fabricada en aluminio.
- Guía de corte reglada para mayor exactitud
- Mesa rotativa preajustada para cortes a
  -45º / -30º / -22.5º -15º / 0º / +15º/ +22.5º / +30º / +45º

Incluye:
- *Disco widia TCT ø315 x 30 mm*
- *Extensores de mesa inferior.*
- *Mordaza vertical*
- *Saco recoge polvo*

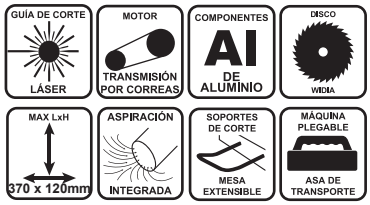

TRONZADORA DE DISCO ABRASIVO ø355 mm

TV 509 D

Cod. 1.1976

Potencia	2400	W
Giros en vacío	4000	rpm
Diámetro del disco	ø355 x 3.0 x 25.4	mm
Peso	17	kg

Capacidad de corte

Corte a 90º	●	ø120	mm
(perfil y macizo)	■	115 x 115	mm
	▙	120 x 120	mm
	▬	210 x 85	mm
Corte a 45º	●	ø120	mm
(perfil y macizo)	■	100 x 100	mm
	▙	100 x 100	mm
	▬	130 x 100	mm

- Tronzadora para corte de metal con disco abrasivo.
- Mordaza horizontal regulable de -15º a +45º integrada.
- Motor monofásico
- Tope de profundidad ajustable.
- Cortes biselados de 0º a -45º
- Herramienta plegable para su transporte

Incluye:
- Disco abrasivo de corte de hierro ø355 x 3.0 x 25.4 mm
(Cod. 5.511)

TRONZADORA DE DISCO WIDIA ø355 mm

TD 355 B

Cod. 1.2507

Potencia	2200	W
Giros en vacío	1500	rpm
Diámetro del disco	ø355 x 3 x 25.4	mm
Peso	22	kg

Capacidad de corte

Corte a 90º	●	ø130	mm
(perfil y macizo)	■	120 x 120	mm
	▙	120 x 120	mm
	▬	185 x 95	mm
Corte a 45º	●	ø120	mm
(perfil y macizo)	■	90 x 90	mm
	▙	90 x 90	mm
	▬	105 x 90	mm

- Tronzadora para corte de metal con disco widia TCG.
- Mordaza horizontal regulable de -15º a +45º integrada.
- Motor monofásico
- Base en fundición de hierro
- Tope de profundidad ajustable.
- Cortes biselados de 0º a -45º
- Herramienta plegable para su transporte

Incluye:
- Disco Widia TCG con diente sandwich ø355 x 3 x 25.4 mm
Rendimiento 10 veces superior a otros discos widia
(Cod. 12.660)

SIERRA DE CINTA

SN 1435 B

Cod. 1.1460

Potencia	1/2	HP
Giros en vacío	2000 - 4000	rpm
Dimensiones de la sierra	1435 x 12.7 x 0.65	mm
Velocidad	38/80	m/min
Peso	21	kg

Capacidad de corte

Corte a 90º	●	ø125	mm
(perfil y macizo)	■	125 x 125	mm
	▬	125 x 127	mm
Corte a 45º	●	ø80	mm
(perfil y macizo)	■	80 x 80	mm
	▬	80 x 100	mm
Corte a 60º	●	ø45	mm
(perfil y macizo)	■	45 x 45	mm
	▬	45 x 60	mm

- Sierra de cinta con potente y silenciosa.
- 2 velocidades electrónicas.
- Mordaza rápida con apertura de 125 mm de hierro fundido.
- Arco de aluminio fundido. Base de acero.
- Tope de longitud de corte ajustable.
- Cortes biselados de 0º a 60º
- Sistemas de ajuste y tensión de la sierra.
- Herramienta plegable para su transporte.

Incluye:
- Hoja de sierra bimetálica

SIERRA DE CINTA

SN 1735

Cod. 1.5882

Potencia	2000	W
Dimensiones de la sierra	1735 x 13 x 0.65	mm
Velocidad	30 - 80	m/min
Peso	38	kg

Capacidad de corte

Corte a 90º	●	ø155	mm
(perfil y macizo)	■	155 x 155	mm
	▬	165 x 150	mm
Corte a 45º	●	ø110	mm
(perfil y macizo)	■	110 x 110	mm
	▬	120 x 100	mm

- Sierra de cinta con potente motor monofásico.
- Mordaza rápida con apertura de 165 mm.
- 2 velocidades electrónicas.
- Arranque progresivo.
- Arco y base en fundición de aluminio.
- Volante tensor de la sierra.

Incluye:
- Hoja de sierra bimetálica

OPCIONAL:
- Bancada 57 x 46 x 80 cm
Peso 16 kg
Cod. 1.454