AMASUIN

Suministros Industriales

Directamente a su Negocio

Web: www.amasuin.com - Telf: 678 74 54 74

Catálogo Ventilación

Rejillas de aluminio estampado
Rejillas con borde
Rejillas inoxidables
Rejillas con mosquitera
Rejillas regulables
Rejillas de lamas fijas
Rejillas de puerta con contramarco
Difusores redondos
Rejillas de plástico.

Rejillas de aluminio Aluminium ventilation grilles

Rejillas de aluminio estampado de 0,8 mm

Código	EAN	Ancho x alto cm	Paso libre	Acabado	Packaging
751014		10 x 10	27	blanco / white	(15 U)
751015		10 x 10	27	pulido / polished	(15 U)
751012		10 x 10	27	oro / gold	(15 U)
751013		10 x 10	27	bronce / bronze	(15 U)
751016		10 x 10	27	madera / wood	(15 U)
751514		15 x 15	75	blanco / white	(15 U)
751515		15 x 15	75	pulido / polished	(15 U)
751512		15 x 15	75	oro / gold	(15 U)
751513		15 x 15	75	bronce / bronze	(15 U)
751516		15 x 15	75	madera / wood	(15 U)
751714		17 x 17	150	blanco / white	(15 U)
751715		17 x 17	150	pulido / polished	(15 U)
751712		17 x 17	150	oro / gold	(15 U)
751717		17 x 17	150	bronce / bronze	(15 U)
751716		17 x 17	150	madera / wood	(15 U)

751024		20 x 10	54	blanco / white	(15 U)
751025		20 x 10	54	pulido / polished	(15 U)
751022		20 x 10	54	oro / gold	(15 U)
751023		20 x 10	54	bronce / bronze	(15 U)
751026		20 x 10	54	madera / wood	(15 U)

752024		20 x 20	125	blanco / white	(15 U)
752025		20 x 20	125	pulido / polished	(15 U)
752022		20 x 20	125	oro / gold	(15 U)
752023		20 x 20	125	bronce / bronze	(15 U)
752026		20 x 20	125	madera / wood	(15 U)

Nuestras rejillas están fabricadas de conformidad con la norma española UNE 60670-6 dando cumplimiento a la exigencia de marcaje de superficie libre de ventilación en la propia rejilla.

Código	EAN	Ancho x alto cm	Paso libre	Acabado	Packaging
751034		30 x 10	80	blanco / white	(15 U)
751035		30 x 10	80	pulido / polished	(15 U)
751032		30 x 10	80	oro / gold	(15 U)
751033		30 x 10	80	bronce / bronze	(15 U)
751766		30 x 10	80	madera / wood	(15 U)

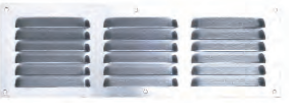

751534		30 x 15	150	blanco / white	(15 U)
751535		30 x 15	150	pulido / polished	(15 U)
751532		30 x 15	150	oro / gold	(15 U)
751533		30 x 15	150	bronce / bronze	(15 U)
751536		30 x 15	150	madera / wood	(15 U)

752034		30 x 20	161	blanco / white	(15 U)
752035		30 x 20	161	pulido / polished	(15 U)
752032		30 x 20	161	oro / gold	(15 U)
752033		30 x 20	161	bronce / bronze	(15 U)
751772		30 x 20	161	madera / wood	(15 U)

753034		30 x 30	300	blanco / white	(15 U)
753035		30 x 30	300	pulido / polished	(15 U)
753032		30 x 30	300	oro / gold	(15 U)
753033		30 x 30	300	bronce / bronze	(15 U)
751773		30 x 30	300	madera / wood	(15 U)

754044		40 x 20	200	blanco / white	(15 U)
754025		40 x 20	200	pulido / polished	(15 U)
752042		40 x 20	200	oro / gold	(15 U)
752043		40 x 20	200	bronce / bronze	(15 U)
751774		40 x 20	200	madera / wood	(15 U)

Disponibles rejillas planas en inoxidable de 0,6 mm.
Medidas: 15 x 15, 17 x 17, 20 x 20, 25 x 25, 10 x 20.

Rejillas de aluminio Aluminium ventilation grilles

Rejillas de aluminio estampado de 0,6 mm
Aluminium grilles 0,6 mm

Código	EAN	Ancho x alto cm	Paso libre	Acabado	Packaging
751793		10 X 10	27	pulido / polished	(15 U)
751794		20 X 10	54	pulido / polished	(15 U)
751775		15 X 15	75	pulido / polished	(15 U)
751776		17 X 17	150	pulido / polished	(15 U)
751795		30 X 15	150	pulido / polished	(15 U)
751796		20 X 20	125	pulido / polished	(15 U)
751797		30 X 30	300	pulido / polished	(15 U)
751777		10 X 10	27	blanco / white	(15 U)
751778		20 X 10	54	blanco / white	(15 U)
751779		15 X 15	75	blanco / white	(15 U)
751780		17 X 17	150	blanco / white	(15 U)
751798		30 X 15	150	blanco / white	(15 U)
751781		20 X 20	125	blanco / white	(15 U)
751799		30 X 30	300	blanco / white	(15 U)

Bajo pedido y para grandes cantidades cabe fabricar rejillas de 0,4 mm de grosor

Rejillas de aluminio estampado regulable
Adjustable aluminium grilles

Código	EAN	Ancho x alto cm	Paso libre	Acabado	Packaging
751817		17 X 17	80	plata / silver	(10 U)
751818		17 X 17	80	blanco / white	(10 U)

Rejillas de aluminio estampado con borde y mosquitera
Aluminium grilles with border and fiberglass moquisto net

Código	EAN	Ancho x alto cm	Paso libre	Acabado	Packaging
751809		15 x 15	35	blanca / white	
751806		15 x 15	35	plata / silver	

Rejillas de acero Inoxidable Aisi 304 con borde de 0,6 mm
0,6 mm stainless steel grilles with border

Código	EAN	Ancho x alto cm	Paso libre	Acabado	Packaging
7518811		11,5 x 11,5		inox / stainless steel	
7518816		16,5 x 16,5		inox / stainless steel	
7518820		22 x 11,5		inox / stainless steel	
7518822		22 x 22		inox / stainless steel	

Rejillas de aluminio estampado con borde de 0,8 mm
0,8 mm aluminium grilles with border

Código	EAN	Ancho x alto cm	Paso libre	Acabado	Packaging
752103		11,5 x 11,5	18	blanca / white	
752102		11,5 x 11,5	18	plata / silver	
752104		11,5 x 11,5	18	oro / gold	
752105		11,5 x 11,5	18	bronce / bronze	
752113		16,5 x 16,5	40	blanca / white	
752112		16,5 x 16,5	40	plata / silver	
752114		16,5 x 16,5	40	oro / gold	
752115		16,5 x 16,5	40	bronce / bronze	
752108		22 x 11,5	35	blanca / white	
752107		22 x 11,5	35	plata / silver	
752109		22 x 11,5	35	oro / gold	
752110		22 x 11,5	35	bronce / bronze	
752108		22 x 22	80	blanca / white	
752107		22 x 22	80	plata / silver	
752109		22 x 22	80	oro / gold	
752110		22 x 22	80	bronce / bronze	

Rejillas de aluminio Aluminium ventilation grilles

Rejillas de aluminio estampado con borde de 1,2 mm
1,2 mm aluminium grilles with border

Código	EAN	Ancho x alto cm	Paso libre	Acabado	Packaging
752218		30 x 30	100	blanca / white	
752213		30 x 30	100	plata / silver	
752228		30 x 40	140	blanca / white	
752223		30 x 40	140	plata / silver	
752238		30 x 50	180	blanca / white	
752233		30 x 50	180	plata / silver	
752219		40 x 30	135	blanca / white	
752214		40 x 30	135	plata / silver	
752229		40 x 40	185	blanca / white	
752224		40 x 40	185	plata / silver	
752239		40 x 50	240	blanca / white	
752234		40 x 50	240	plata / silver	
752220		50 x 30	170	blanca / white	
752215		50 x 30	170	plata / silver	
752230		50 x 40	235	blanca / white	
752225		50 x 40	235	plata / silver	
752240		50 x 50	235	blanca / white	
752235		50 x 50	235	plata / silver	

Rejilla de paso de puerta de 1 cuerpo de 1,2 mm y pestaña de 6 mm
1 body door step ventilation grille

Código	EAN	Ancho x alto cm	Paso libre	Acabado	Packaging
752132		300 x 55	38,5	blanco / white	
752133		400 x 55	52	blanco / white	
752134		300 x 55	38,5	plata / silver	
752135		400 x 55	52	plata / silver	
752136		300 x 75	55	blanco / white	
752137		400 x 75	74	blanco / white	
752138		300 x 75	55	plata / silver	
752139		400 x 75	74	plata / silver	

Rejillas de lamas fijas y regulables. Serie F y FR
Two way with fixed grid

Código	EAN	Modelo	Tamaño total rejilla cm	Tamaño hueco cm	Paso libre	Packaging
Fijas / Fixed						
503015		F.30.15	34 x 19	30 x 15	260	
504015		F.40.15	44 x 19	40 x 15	360	
505015		F.50.15	54 x 19	50 x 15	454	
506020		F.60.20	64 x 24	60 x 20	752	
503020		F.30.20	34 x 24	30 x 20	365	
504020		F.40.20	44 x 24	40 x 20	494	
505020		F.50.20	54 x 24	50 x 20	623	
504025		F.40.25	44 x 29	40 x 25	630	
505025		F.50.25	54 x 29	50 x 25	792	
506025		F.60.25	64 x 29	60 x 25	956	
Regulables / Regulables						
503051		F.30.15R	34 x 19	30 x 15	260	
504051		F.40.15R	44 x 19	40 x 15	360	
505051		F.50.15R	54 x 19	50 x 15	454	
503002		F.30.20R	34 x 24	30 x 20	365	
504002		F.40.20R	44 x 24	40 x 20	494	
505002		F.50.20R	54 x 24	50 x 20	623	
506002		F.60.20R	64 x 24	60 x 20	752	
504052		F.40.25R	44 x 29	40 x 25	630	
505052		F.50.25R	54 x 29	50 x 25	792	
506052		F.60.25R	64 x 29	60 x 25	956	

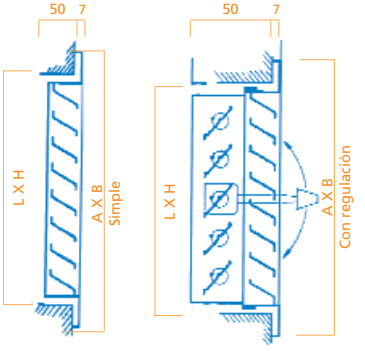

Las rejillas de las series F, FR, P y RP, así como los difusores pueden suministrarse en lacado blanco, bronce, oro y otros colores indicando el RAL. Las rejillas se fabrican en aluminio anodizado y los reguladores en chapa galvanizada. Reguladores extraplanos que permiten su colocación en paneles muy estrechos con el complemento de la contrarrejilla en la cara opuesta. El mecanismo de regulación permite dosificar sin escalones el paso entre 0 % 100 %. Pueden suministrarse con regulación de caudal de mando exterior. Medidas especiales bajo pedido. Tenemos a disposición del cliente las tablas de caudales y características de estas rejillas. Los datos se han obtenido de la UPC y ETSEIB.

Rejillas de aluminio Aluminium ventilation grilles

Rejilla de puerta con contramarco
Two way silver grilles with fixed grid with counterframe

Código	EAN	Modelo	Tamaño rejilla cm	Tamaño hueco cm	Paso libre	Packaging
501530		P.30.15	34 x 19	30 x 15	230	
501540		P.40.15	44 x 19	40 x 15	312	
501550		P.50.15	54 x 19	50 x 15	393	
502030		P.30.20	34 x 24	30 x 20	316	
502040		P.40.20	44 x 24	40 x 20	428	
502050		P.50.20	54 x 24	50 x 20	540	
502060		P,60.20	64 x 24	60 x 20	651	

El contramarco se coloca en la cara opuesta a la rejilla.
Es de aluminio anodizado. Medidas especiales bajo pedido.

Counterframe installed in outer side of doors.
Special sizes under request. Anodized in natural color.

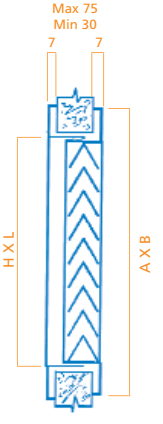

Difusores Ceiling diffusers

Difusor redondo
Round ceiling diffusers

Código	EAN	Modelo	Difusor Ø mm	Hueco Ø mm	Exterior Ø mm	Packaging
Fijos / Fixed						
500400		P.150.6	148	218	248	
501200		P.200.8	198	268	298	
501250		P.250.10	248	318	348	
501300		P.300.12	298	368	398	
501350		P.350.14	348	418	448	
Regulables / Regulables						
5014008		PR.150.6	148	218	248	
5012008		PR.200.8	198	268	298	
5012508		PR.250.10	248	318	348	
5013008		PR.300.12	298	368	398	
5013508		PR.350.14	348	418	448	

El difusor de techo formado por anillos concéntricos fijos situados en el mismo plano en chapa de aluminio y se anodiza en color natural. Puede suministrarse con regulador de medias clapetas, que se accionan mediante gancho, y se presenta pintado en negro mate.

Ceiling diffuser, round flat shape, manufactured in extruded aluminium profile, with steel sheet adjuster.

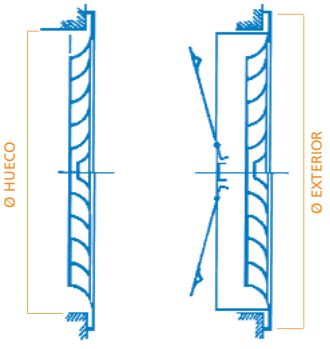

Rejillas de plástico Plastic ventilation grilles

Rejilla Shunt / Shunt grille

Código	EAN	Rejilla cm	Tamaño hueco cm	Paso cm²	U.Emb	Packaging
Fija sin marco / Fixed without supporting frame						
P921150		14 x 26,5	9,5 x 22	150	-	
Con cierre / With closing appliance						
P921125		13,5 x 26	9,5 x 21,5	125	-	
Marco opcional sin cierre / Optional supporting frame fixed						
M921		10,2 x 23			-	
Marco opcional con cierre / Optional supporting frame with closing appliance						
M922		10,5 x 23,5			-	
Mosquitera opcional / Optional mosquito net						
MO921		9 x 21,5			-	

Rejilla cuadrada / Squared grilles

Código	EAN	Rejilla cm	Hueco cm	Paso cm²	U.Emb	Packaging
Fija / Fixed						
P1515150		17,2 x 17,2	15 x 15	150	-	
P2020F		23 x 23	19,7 x 19,7	150	-	
Con cierre / With closing appliance						
P1515125		17,2 x 17,2	14,8 x 14,8	125	-	
P2020C		23 x 23	19,7 x 19,7	125	-	
Marco opcional / Optional supporting frame						
M1515		16 x 16			-	
M2020		21 x 21			-	

Rejilla plana / Flat grille

Código	EAN	Rejilla cm	Hueco cm	Paso cm²	U.Emb	Packaging
P2020200		23 x 23	23 x 23	200	-	

Rejilla redonda / Round grille

Código	EAN	Ø Rejilla cm	Ø Hueco cm	Paso cm²	U.Emb.	Packaging
Fija / Fixed						
P150M		17,4	15	100	-	
Marco opcional / Optional supporting frame						
M150		19	15,5		-	
Fija sin marco / Fixed without supporting frame						
P200		24	20		-	